3513TA

Teleskopschiene - Teilauszug

Maße
Längen 250 - 700 mm
Breite 12,7 mm
Höhe 35,6 mm

Belastbarkeit bis 35 kg

Material Stahl

Oberfläche ZP / BK

Funktionen
Teilauszug
Seitenmontage mit
Distanzausgleich
Trennbar

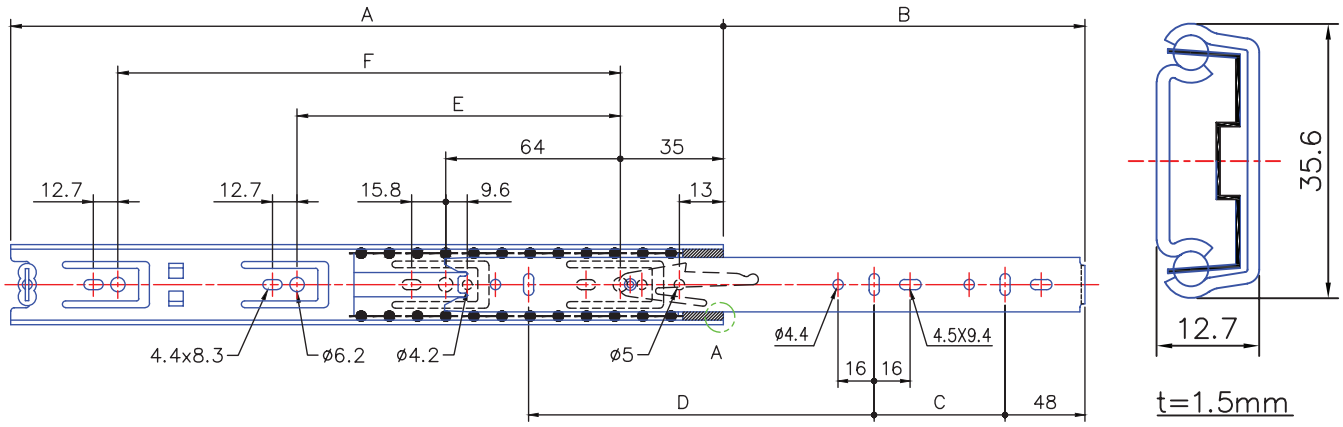

Artikel Nr.	Länge A (mm)	Auszugsweg B (mm)	C (mm)	D (mm)	E (mm)	F (mm)
3513TA-250	250	188	96	-	144	-
3513TA-300	300	215	128	96	224	-
3513TA-350	350	245	96	160	256	-
3513TA-400	400	300	128	192	320	-
3513TA-450	450	338	160	192	288	352
3513TA-500	500	375	192	224	288	416
3513TA-550	550	413	192	256	288	416
3513TA-600	600	450	224	288	320	480
3513TA-650	650	488	256	288	352	544
3513TA-700	700	525	256	320	352	576